BLOKOVÉ SCHÉMA SK
(DATOVÝ A TELEFONNÍ ROZVOD)

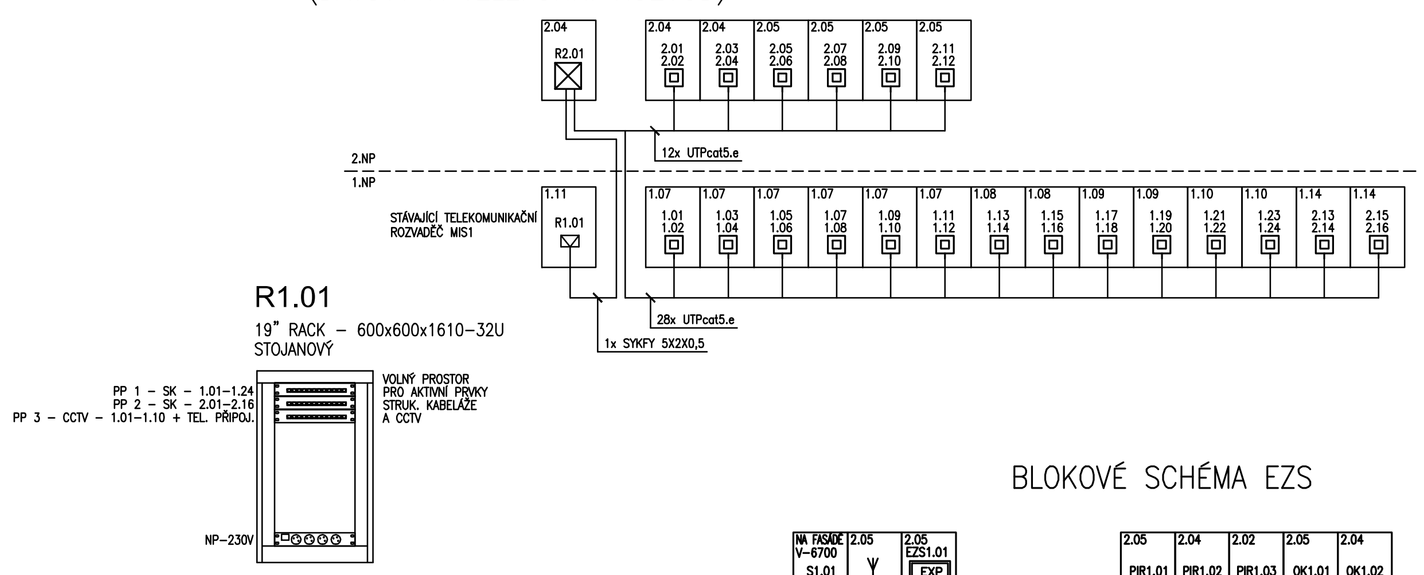

BLOKOVÉ SCHÉMA CCTV

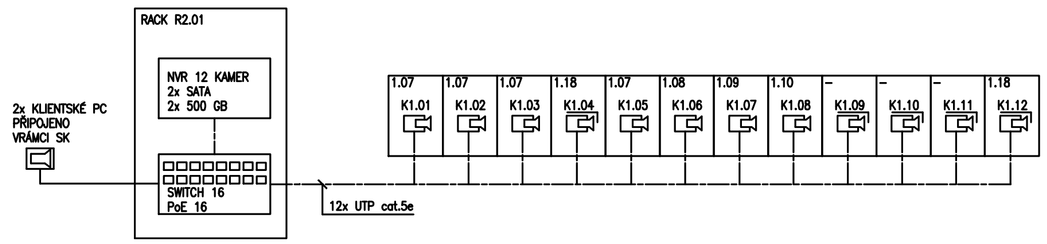

Rozvodná síť a napětí 1 + N + PE AC 50Hz 230 TN–S
Ochrana před úrazem el. proudem dle ČSN 33 2000–4–41
Ochrana před dotykem neživých částí –
základní – samočinným odpojením od zdroje
zvýšená – samočinným odpojením od zdroje a doplňujícím pospojováním
V sekundární části – bezpečným malým napětím SELV
Barevné označení kabelů dle ČSN 330165
Uložení kabelu musí odpovídat ČSN 736005 a ČSN 33 2000–5–51

BLOKOVÉ SCHÉMA EZS

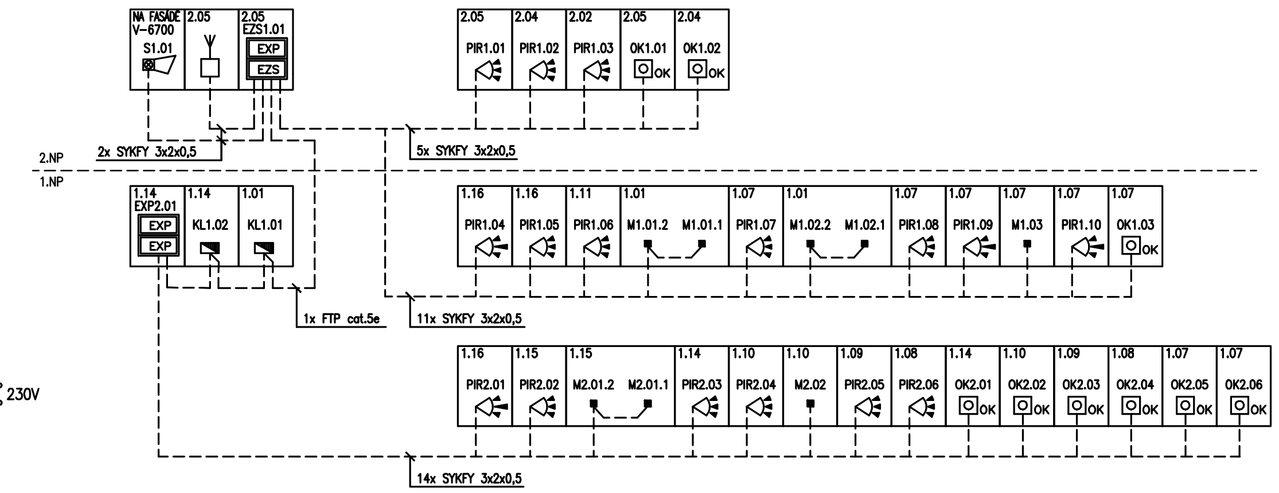

SIGNALIZACE WC–IMOBIL

TL1.1 – TLAČÍTKO NOUZOVÉHO PŘIVOLÁNÍ OBSLUHY
S TAHOVOU ŠŇŮRKOU, UMÍSTIT V DOSAHU INVALIDNÍ OSOBY
TL1.2 – RESETOVACÍ TLAČÍTKO, UMÍSTIT UVNITŘ WC U DVEŘÍ

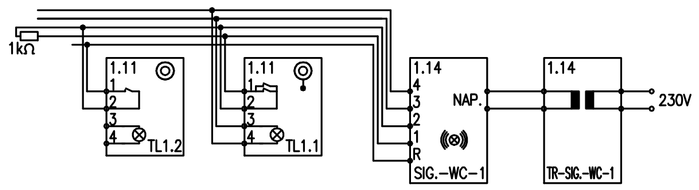

LEGENDA	
	DATOVÁ DVOJZÁSUVKA 2x RJ–45
	NÁSTĚNNÝ DATOVÝ ROZVADĚČ
	STÁVAJÍCÍ TELEKOMUNIKAČNÍ ROZVADĚČ MIS1
	DETEKTOR POHYBU PIR
	DETEKTOR POHYBU PIR DLOUHÝ DOSAH
	OVLÁDACÍ KLÁVESNICE
	MAGNETICKÝ KONTAKT
	ZÁLOHOVANÁ VENKOVNÍ SIRÉNA S BLIKAČEM
EZS	ÚSTŘEDNA EZS
EXP	ROZŠIŘUJÍCÍ EXPANDÉR EZS
	ZAŘÍZENÍ DÁLKOVÉHO PŘENOSU
	BAREVNÁ IP KAMERA (CCTV)
	BAREVNÁ IP KAMERA (CCTV) VE VYHŘÍVANÉM KRYTU
	KLIENTSKÉ PC
———	TRASA STRUKTUROVANÉ KABELÁŽE
– – –	TRASA EZS
—·—	TRASA CCTV

ODP.PROJ.PROFESE Miroslav Gatter	VYPRACOVAL Milan Starý	KONTROLOVAL Milan Starý	Milan Starý Jeníšovice 103 4680 33 Jeníšovice 777 61 16 15 milan.stary@seznam.cz
KRAJ: Středočeský	OBEC: Lysá nad Labem		
INVESTOR: Město Lysá nad Labem, Husovo nám. 23, Lysá nad Labem			FORMÁT: 4xA4
Obnova budovy a zahrady muzea Bedřicha Hrozného č.p. 265, Lysá nad Labem D1.4b Slaboproudé rozvody			DATUM: 14.2.2014
			STUPEŇ: DPS
			MĚŘÍTKO: -
			ZAK.ČÍSLO: 2013/546
Blokové schéma EZS, CCTV, SK			Č.VÝKRESU: S-05
			VÝTISK Č.